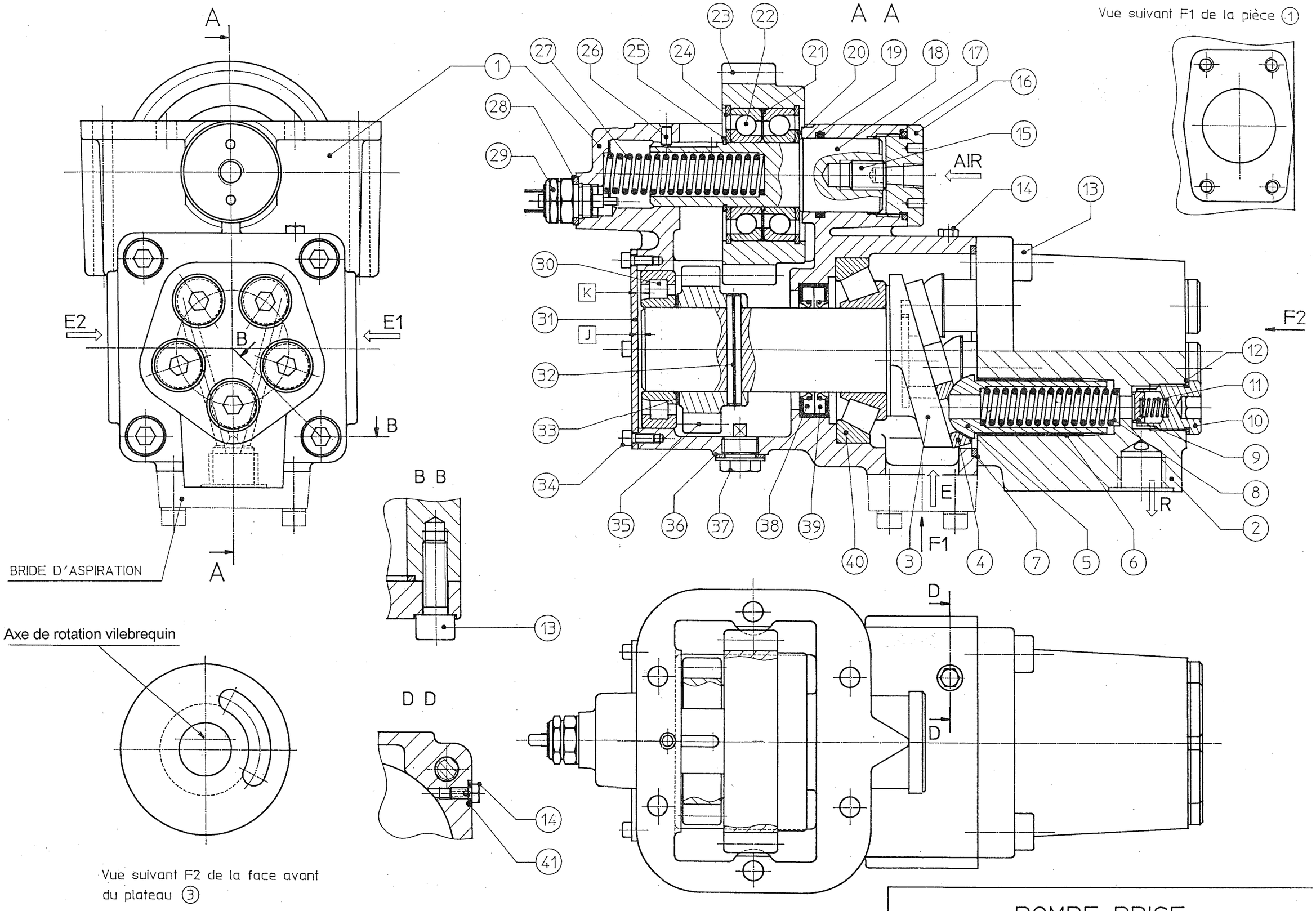

POMPE-PRISE

POUR BOITE DE VITESSES DE CAMION