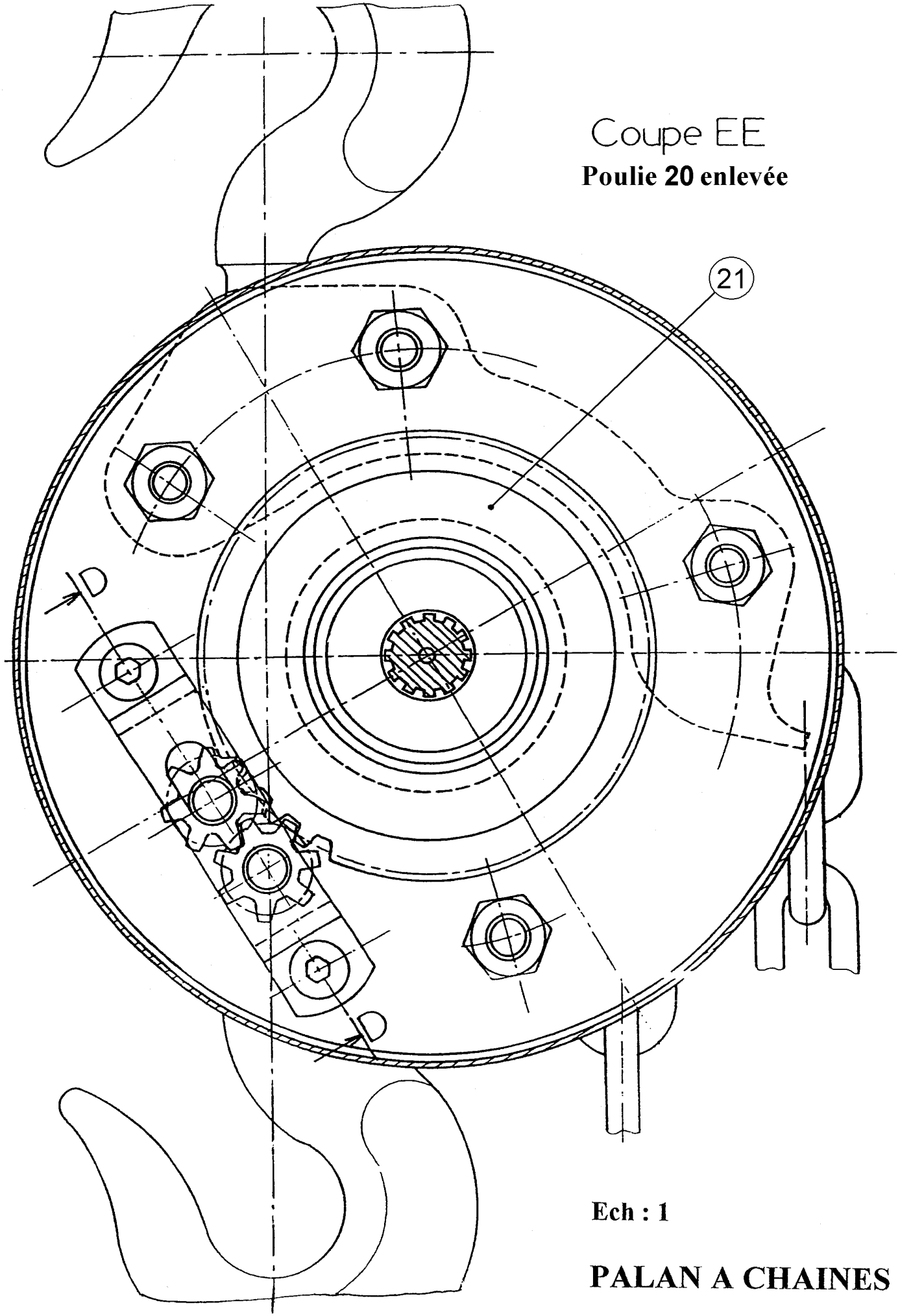

Ech : 1

PALAN A CHAINES